UBS United Barcode Systems
標籤,編碼,記號

APL 35s APL 35si

The right choice

打印和應用系統

- 实时自动打印和应用系统，适用于任何类型的二级包装（箱子，包装，捆绑等）
- 快速简单的标签转换，不到1分钟
- 容量可达90张/分钟
- 3.8“觸摸屏用於系統參數配置
- 数字屏幕更易于调节压力
- 数字流量调节指示器
- 紧凑，坚固，工业
- 与市场上的所有OEM打印引擎兼容
- 符合GS1国际编码和可追溯性标准（印刷条码的A级和B级）

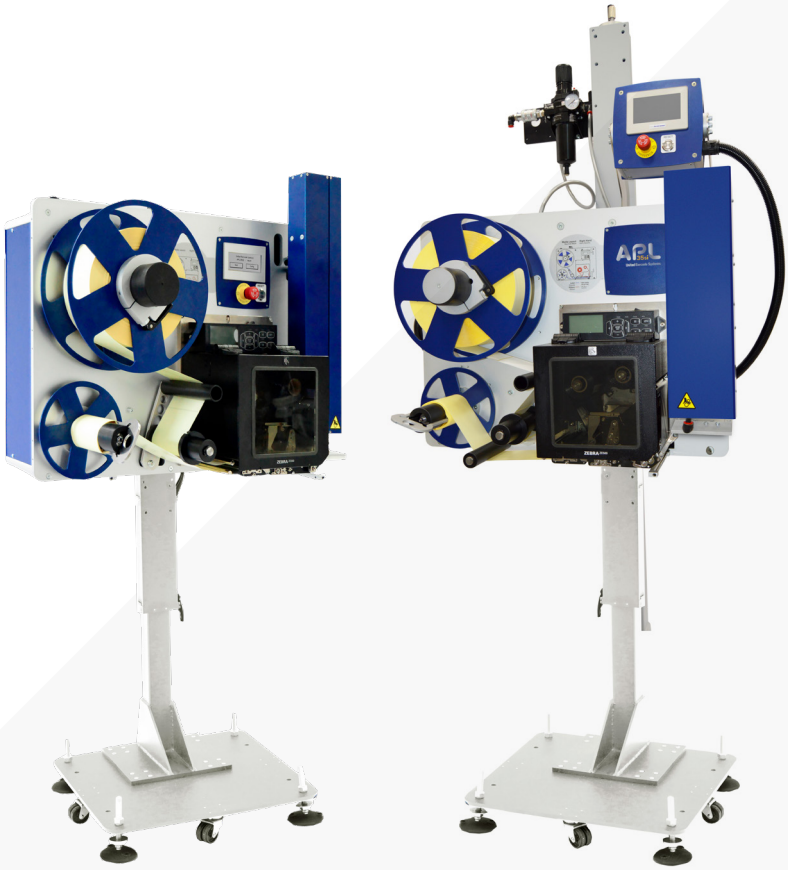

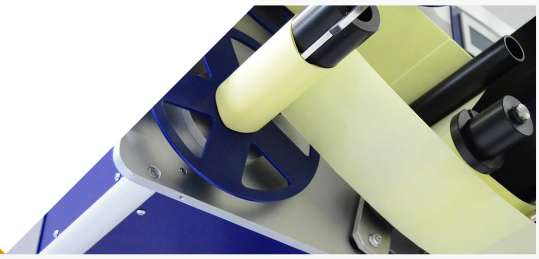

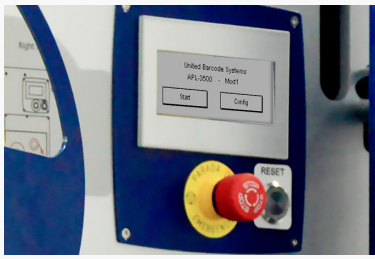

打印和应用系统 **APL 35s** 系列在技术上旨在满足最严格的市场对可追溯性和可靠性的要求。符合实时打印和标签的GS1国际要求。

APL 35s 支持外径高达350毫米的卷轴标签。该系统配备了消耗品和惰性破坏系统的张力控制。标签的卷轴可以在1分钟内更换。具有双功能齿轮的复卷机轴：保持并易于拆卸。

此標籤打印機塗佈器支持外徑為300毫米（11,8英寸）的標籤捲軸。 350毫米（13,8“）可選。

APL 35s 的模块化概念允许以多种方式在运输包装上应用标签：

- 顶部
- 侧面
- 前面的
- 后面
- 角套
- 双面板

旨在满足速度和标签能力方面最迫切的要求。包括实时打印和应用具有可变信息的标签，气动应用能力高达90 cpm（每分钟一次），电动应用高达180 cpm。。

通过集成所有I/O，仅使用一个连接器即可轻松集成到任何生产线中。由于其高连接能力，**APL 35s** 系统可以使用 **UBS LabMan 4.0** 中间件作为连接工具轻松与任何ERP，BBDD，MES，WMS集成。

APL 35s 配备全彩色触摸屏控制面板，用于系统参数设置。

APL 35s 正在履行所有GS1国际编码和可追溯性标准（达到A级和B级打印 条形码。条形码）。

UBS系統打印和應用技術是單個包裝，紙箱和箱子標籤的市場參考。

您是否需要向 **APL 35s** 添加一些高級功能？

APL 35si 是我們的高級設備,具有以下特點:

APL35s & APL35si

箱子和包装打印和应用系统

多种应用 侧面，顶部，角落，双标签，后方...

技術特點

	APL 35s	APL 35si
電動		
PLC	標準	SIEMENS / ALLEN BRADLEY
界面	單色觸控式螢幕 3,8"	彩色觸控式螢幕 4,3"
電源	100 - 240 +-10 VAC, 50 / 60Hz	
CE條例	安全級別 PLC(緊急停止)	
機械		
壓力調節氣缸應用	✓	
真空開關	數位監管	
壓力開關	數位監管	
空氣流量調節器鼓風機管	標準指示器(非選輯)	
空氣流量調節器真空吸塵器	✗(可選)	
輸入任命工作	✓	
機械		
外部直徑(最大)	300MM (11,8"). 350MM (13,8") (可選)	
最大標籤寬度	170MM (6.69")	
開卷	印表機輸入張緊器	
複 卷	帶離合器的電機	
背紙提取系統	剪輯	
背紙提取系統	✗(可選)	
媒體封面	✗(可選)	
惡劣環境全覆蓋 用於連接面板的客艙保護器	✗(可選)	
通信		
報警信標	外部	
乙太網路	✗	✓ PLC + 螢幕通信
低水平的媒體	✓	
壓力開關入口	✗(可選)	
標準輸出連接器	7 信號	
集成連接器	✗(可選)	多信號
標籤施用器		
氣動		
速度	最多 90 個標籤/分鐘*	
電氣		
速度	最多 180 個標籤/分鐘*	
列印模組		
列印引擎	ZEBRA, SATO, HONEYWELL..	
列印解析度	203 - 300DPI	
電源	100 - 240 +-10 VAC, 50 / 60Hz	
介面和連接	乙太網、USB、RS232	
工作溫度	從 5oC 到 40oC	
濕度	介於 20% - 85% 非冷凝	

氣動

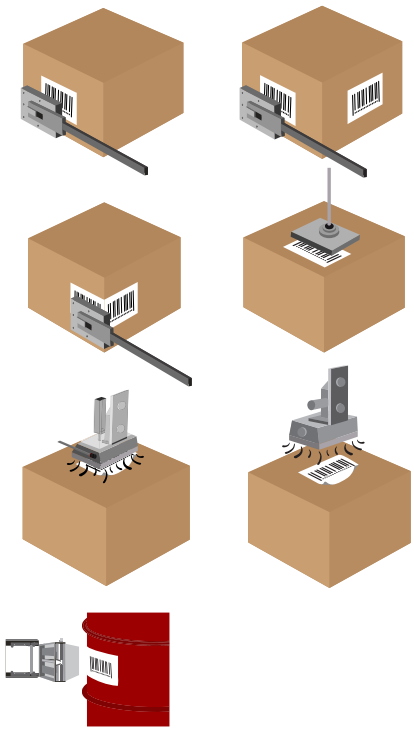

電氣

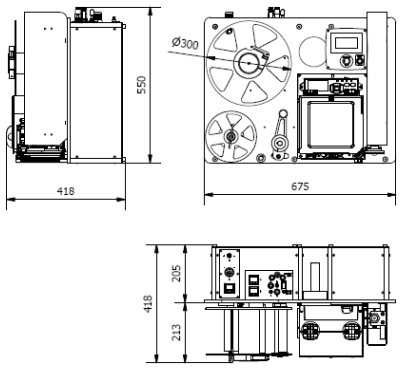

由于我们的持续改进政策，我们的产品规格如有变更，恕不另行通知。

CNAPL35s35si/210311

United **Barcode Systems**
標籤,編碼,記號
www.ubscode.cn

打印和應用系統